C-MT135

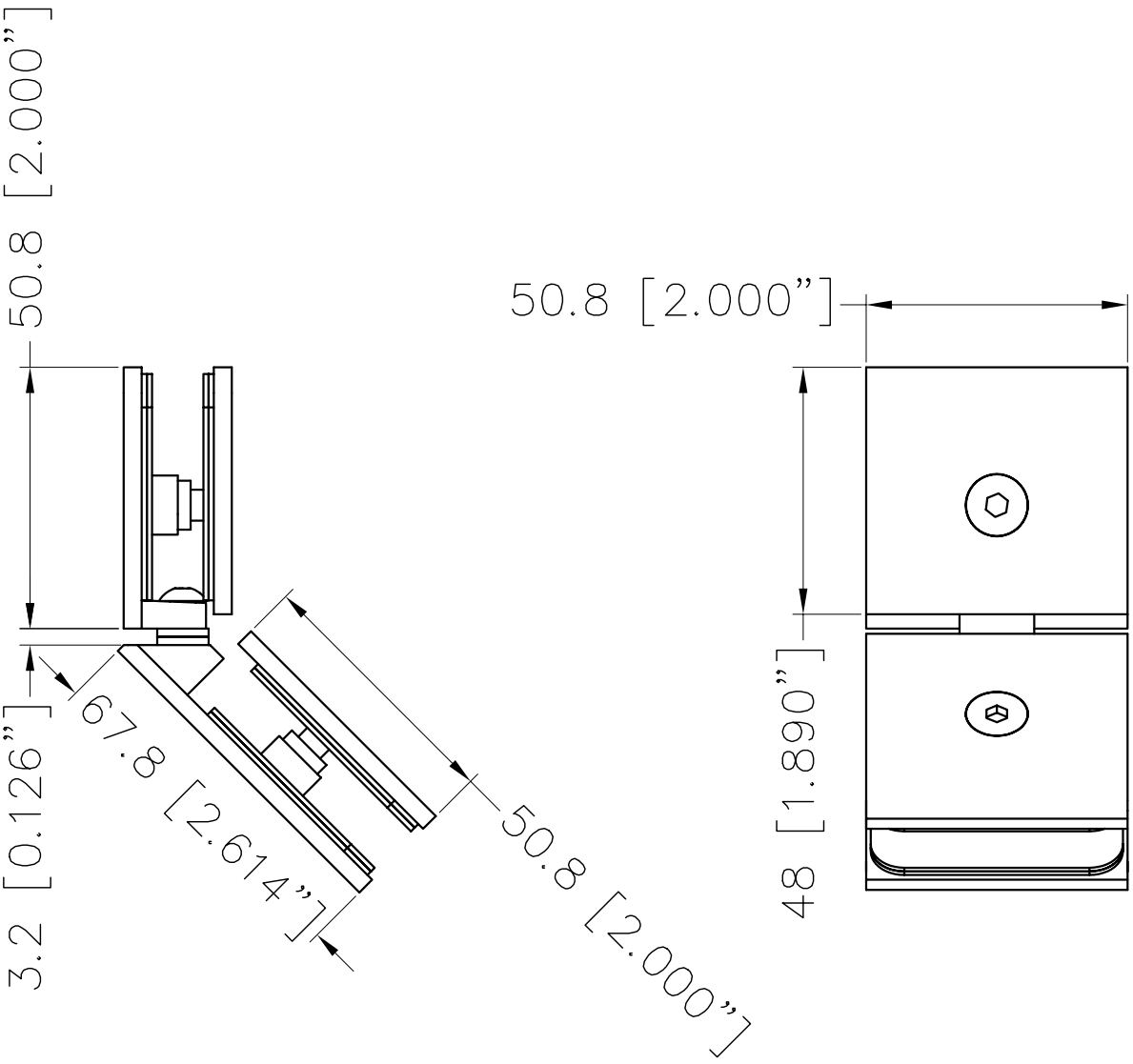

HORIZON.